Specification sheet

XF 450

FT 4X2 Tahač

ENGINES
New Generation XF 370 MX-11 (270 kW / 367 k)
New Generation XF 410 MX-11 (300 kW / 408 k)
New Generation XF 450 MX-11 (330 kW / 449 k)
New Generation XF 430 MX-13 (315 kW / 428 k)
New Generation XF 480 MX-13 (355 kW / 483 k)
New Generation XF 530 MX-13 (390 kW / 530 k)

GVM[1)]	GCM[2)]
18000 kg	44000 kg
Max. front 8000 kg	
Max. rear 11500 kg	

082G0209AAAA - 202217B - 14-01-2022

DAF Trucks CZ, s.r.o., organizacná zložka Bratislava, www.daftrucks.sk

KABINA - EXTERIÉR

Luxusní kabina pro řadu XF s bezkonkurenční aerodynamikou pro jízdu s nízkou spotřebou paliva a nízkými emisemi CO2. Veliké a hluboko posazené čelní sklo, zakřivené po stranách, v kombinaci s velkými bočními okny, nabízí řidiči nepřekonatelný přímý výhled a zvyšuje tak bezpečnost silničního provozu. Interiér kabiny zajišťuje mimořádně pohodlnou jízdu, pobyt i spánek díky nebývalé prostornosti a praktickému uspořádání. Délka kabiny: 2360 mm; šířka kabiny: 2500 mm.; Uložení kabiny mechanické; Čelní zrcátko; Systém centrál. zamykání dveří, 2 klíče, 2 jed. RC.

Optional

01226 Uložení kabiny vzduchové
03358 Vnější sluneční clona
06790 Hliníkový žebřík - 1 kus
06791 Hliníkový žebřík - 2 kusy
04355 Houkačky, připravené
00847 Vzduchové houkačky, 1 sada
09006 Vzduchové houkačky, 2 sady
01043 LED světlomety a světla pro zatáčení
03922 Mlhová světla vpředu
00936 Přídavná světla LED na střeše kabiny, připravená
01836 Světlomety LED Skylight
00949 LED Skylight pří. Sv.LED stř., připr.
01891 Výstražné majáky, přední část kabiny, připravené
06629 Dva výstražné majáky
03232 Čelní sklo s fólií proti slunci
03317 Zadní okno: dvojité zasklení
07343 Boční okno dveří spolujezdce
01886 Laminované sklo s fólií proti slunci
01362 DAF Digital Vision
01913 DAF Corner View

AERODYNAMIKA

Optional

01895 Nast. stř. spoiler dl.; přes 4 m (!), pro kab. XF
01698 Nast. střešní spoiler dlouhý, výška nad 4 m (!)
01818 Nastavitelný střešní spoiler, dlouhý
01805 Nastavitelný střešní spoiler, krátký
04906 Boční límce
03419 Boční límce, prodloužené
04146 Mezinápravové spojlery
02889 Přední spodní provedení podvozku: vysoký
02952 Přední spodní proved. podvozku: spodní deska aero

BARVY

Barva kabiny E1980 Křišťálově bílá; Šedá barva podvozku..

KABINA - INTERIÉR

Barva obložení interiéru kabiny: Luxury; Dekorace interiéru kabiny: Hexagon; Sedadlo řidiče: Comfort Air; Sedadlo spoluj.: cinema s látkovým potahem; Bez horního lůžka / bez nosiče zavazadel; Automatická regulace teploty a klimatizace; Přídavné vytápění kabiny (teplovodní).

Optional

02355 Kožený volant
02353 Dekorace interiéru kabiny: Argenta
02350 Dekorace interiéru kabiny: Natura
07733 Sedadlo řidiče: Luxury Air
07736 Sedadlo řidiče: Super Air
07737 Sedadlo řidiče: Xtra Leather Air
03461 Sedadlo spoluj.: cinema + stolek; látkový potah
07741 Sedadlo spolujezdce: Comfort Air
03781 Sedadlo spoluj.: cinema s potahem alcantara
07743 Sedadlo spolujezdce: Luxury Air
03849 Sedadlo spoluj.: cinema + stolek; potah alcantara
03848 Sedadlo spoluj.: cinema s koženým potahem
07746 Sedadlo spolujezdce: Super Air
03862 Sedadlo spoluj.: cinema + stolek; kožený potah
07748 Sedadlo spolujezdce: Xtra Leather Air
00967 Červené bezpečnostní pásy
02823 Televize, připravena
03948 Jedna zásuvka
04070 Dvě zásuvky
03954 Chladnička
04050 Chladnička a zásuvka
04069 Dvě chladničky
02854 Matrace Xtra Comfort pro dolní lůžko
01775 Matrace Xtra Comfort+ chránič matrace na dol. lůžko
01177 Nosič zavazadel
01066 Horní lůžko
06970 Automatické ovládání klimatizace kabiny

KOMUNIKAČNÍ A MANAGEMENT JÍZDY

Digitální tachograf, Stoneridge 1C; Nast. om. rych. 85 km/h; vyp. fce Eco při 90 km/h; Antény: rádio, 2x celulární, GNSS; Adaptivní tempomat s FCW a AEBS-3.

Optional

09681 Příprava pro Maut
02828 DAF Infotainment System: Exclusive
02825 DAF Infotainment System: Luxury
01915 DAF Infotainment System: Luxury Plus
06991 Ovládání prediktivního tempomatu
06992 Prediktivní tempomat Lite

BEZPEČNOST A ZABEZPEČENÍ

Systém varování při opuštění jízdního pruhu; Ovládání stability vozidla (VSC); Základní systém imobilizéru motoru.

Optional

08631 Airbag (řidič) a 2 předpínače bezpečnostních pásů
02178 Hlavní vypínač s druhým ovladačem v kabině
01725 Výstražné zvukové znamení při couvání
06410 Příprava podle předpisu Safe Load Pass
00795 Bezpečnostní předpisy EC ADR
01963 Asistent otáčení ve městě

ODPRUŽENÍ A NÁPRAVY

Zatížení přední nápravy 8,00 t; Zadní náprava SR1344.

Optional

01769 Zatížení přední nápravy 7,50 t
06257 Zatížení přední nápravy 9,00 t
04647 Přední vzduchové pružiny
04057 Zadní náprava HR1356
04588 Zadní náprava SR1347
08191 Sledování zatížení nápravy

RÁFKY A PNEUMATIKY

Přední náprava(-y): 315/70R22,5; Hnaná zadní náprava (nápravy): 315/70R22,5; Ocelové disky kol, stříbrošedé; Ochranné kryty kol stříbrošedé.

082G0209AAAA - 202217B - 14-01-2022

Optional

06877 Ocelové disky kol, černé
04034 Alu kola Alcoa matná 26 mm
06879 Alu kola Alcoa matná 32 mm
00575 Hliníková kola Alcoa Dura-Bright 26 mm
02434 Hliníková kola Alcoa Dura-Bright 32 mm
16152 Různé značky a typy pneumatik

POHÁNĚCÍ SOUSTAVA

Motor MX-11, 6vĂ˘lcovĂ˝ naftovĂ˝ motor, s vĂŚcekrokovĂ˝m toÄŤivĂ˝m momentem, 10,8 l. VĂ˝kon 330 kW (449 k) pĹÖi 1600 ot./min. MaximĂ˘lnĂŚ toÄŤivĂ˝ moment 2350 Nm pĹÖi 900âÇô1125 ot./min.; Emise výfukových plynů Euro 6; Vypnutí motoru z volnoběhu, 5 minut; Automatická převodovka TraXon, 12 stupňů; Převodový poměr 16,69 - 1,00; Převodový poměr zadní nápravy 2,21; ASR.

Optional

07103 Automatická převodovka TraXon, 16 stupňů
02314 Převodovka s rychloběhem

BRZDOVÝ SYSTÉM

Výfuková brzda; Pneumatické ovládání parkovací brzdy; Kotoučové brzdy s vnitřním chlazením vpředu i vzadu. Dvouokruhová brzdová vzduchová soustava s elektronickým systémem EBS..

Optional

09921 Motorová brzda MX
02715 Retardér ZF
04901 Válce pružinové brzdy na první přední nápravě

PODVOZEK

Rozvor 3,80 m / zadní převis 0,75 m; Výška podélníku 260 mm; Standardní umístění komponent; Trubka výfuku, vodorovná, nízká; Nádrž kapaliny AdBlue(R) 80 l, na levém blatníku; Ochrana proti podjetí vpředu; Lávka se schodem; Zadní blatníky; Zástěrky; Pracovní svítilna - LED.

Optional

06641 Volné místo vlevo+ vpravo za SCR/DPF
08740 Volný prostor mezi přední a zadní nápravou
07007 Volná pravá strana vozidla, 1500ámm
03598 Volná pravá strana vozidla, 1700 mm
02883 Volná pravá strana vozidla, 1900 mm
03624 Jeden zajišťovací klín pod kola
06306 Dva zajišťovací klíny pod kola
03323 Zadní světlo s diodami LED

TAŽNÉ ZAŘÍZENÍ

JOST JSK42, litina, 150 + 40 mm; Točnice tahače rozměru KA 770 mm; Vzduchová přípojka na přívěsu äpalmô; Elektr. přípojka .24 V / 2x7 kolíčků.

Optional

03178 Vlečný hák D = 4,3
04359 Rampy s nájezdem

NÁSTAVBY A PŘÍPRAVY PRO NÁSTAVBY

Optional

03225 Flexibilní aplikační konektor
02191 Přední opěra montážní desky DIN, připraveno

POHON POMOCNÝCH ZAŘÍZENÍ (PTO)

Optional

16148 Typy a umístění PTO

NAPÁJENÍ

Alternátor 110 A, akumulátory 2 x 230 Ah..

Optional

04492 Alternátor 130 A
08775 Alternátor 150 A
01257 Baterie 2 x 140 Ah
08797 Baterie 2 x 175 Ah
07671 Akumulátory 2x 210 Ah AGM, typ C

CHV A CHJS

Sáhmot. podv. souv. tech. max. CHV 19á500ákg; S hnací soust. souv. max. CHJS 44 000 kg, třída 2.

Optional

00200 S hnací soust. souv. max. CHJS 38000 kg, třída 2
00209 S hnací soust. souv. max. CHJS 40á000 kg, třída 3
03675 S hnací soust. souv. max. CHJS 50á000 kg, třída 3
00939 S hnací soust. souv. max. CHJS 56á000 kg, třída 2
00818 S hnací soust. souv. max. CHJS 60á000 kg, třída 3

PODMÍNKY PROVOZU

Standardní sání vzduchu vpředu.

Optional

02260 Přídavná izolace kabiny
06614 Protiprachový kryt

SERVIS A ÚDRŽBA

Záruka Plus - Hnací ústrojí, postará se po dobu 1 roku o celé vozidlo (s výjimkou skutečně opotřebených součástí), 2. a 3. rok poskytuje záruku na hnací soustavu až do 500 000 km a záruku 1 rok na poruchu.; Servis ITS.

Optional

08311 Prodloužený interval servisu

Go to DAF.com to configure your own perfect DAF.

082G0209AAAA - 202217B - 14-01-2022

XF 450

FT 4X2 Tahač

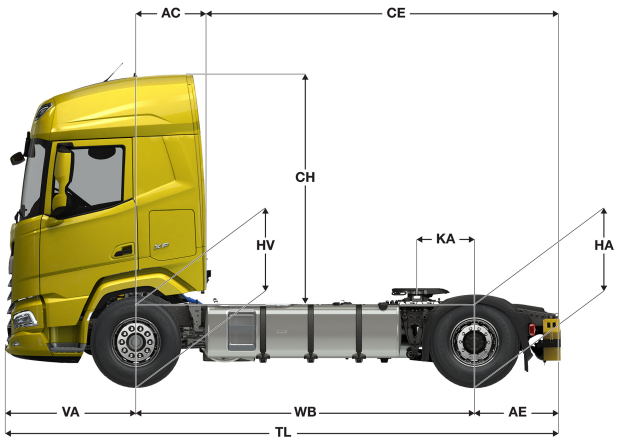

	Wheelbase - AE		Unladen weight[4]			Gross Carrying Capacity			Variable dimensions								
	WB	AE[5]	Front	Rear	Total	Front	Rear	Total	AC	CE	CH	KA[6]	TL	HA[7]	HA[8]	TK [9]	TW[10]
XF CAB	3,60	0,75	4915	2077	6993	3085	9423	11007	0,83	3,52	2,71	0,47	5,88	0,97	0,95	12,98	14,35
	3,80	0,75	5035	2215	7250	2965	9285	10750	0,83	3,72	2,71	0,77	6,08	0,97	0,95	13,50	14,88
	4,00	0,75	5089	2289	7378	2911	9211	10622	0,83	3,92	2,71	0,77	6,28	0,97	0,95	14,01	15,41

OTHER DIMENSIONS VA: 1,53 HV[11]: 0,97 HV[12]: 0,88 RB: 0,79 SB: 1,82 TB[13]: 2,48

1) Celková technická hmotnost vozidla v souladu s homologací.
2) Celková technická hmotnost soupravy v souladu s homologací.
3) Zatížení nápravy se standardní velikostí pneumatiky.
4) Hmotnost podvozku a kabiny vypočítaná z těchto prvků: Pouze položky standardní specifikace plus 620 litrů paliva, 80 litrů kapaliny AdBlue® a hmotnost řidiče 80 kg, tolerance ± 3 %. Změna specifikace může mít velký vliv na hmotnost vozidla,
5) Další rozmery AE jsou k dispozici pro vetšinu WB.
6) Vypocítat KA podle požadavku zákazníka pomocí systému TOPEC.
7) Výška nenaloženého vozidla uprostred hnané nápravy.
8) Výška naloženého vozidla uprostred hnané nápravy.
9) TK = prumer otácení mezi obrubníky.
10) TW = prumer otácení mezi stenami.
11) Výška nenaloženého vozidla uprostred prední nápravy (náprav).
12) Výška naloženého vozidla uprostred prední nápravy (náprav).
13) TB je celková šířka vzadu. (Ve středu přední nápravy 255).

082G0209AAAA - 202217B - 14-01-2022

Depending on the vehicle configuration a specific option may not be possible. The availability and specification of this vehicle may differ per country. For further information please contact the DAF organisation. Pictures and technical illustrations are not binding in detail and can differ from the standard specification. Subject to modification without prior notice.